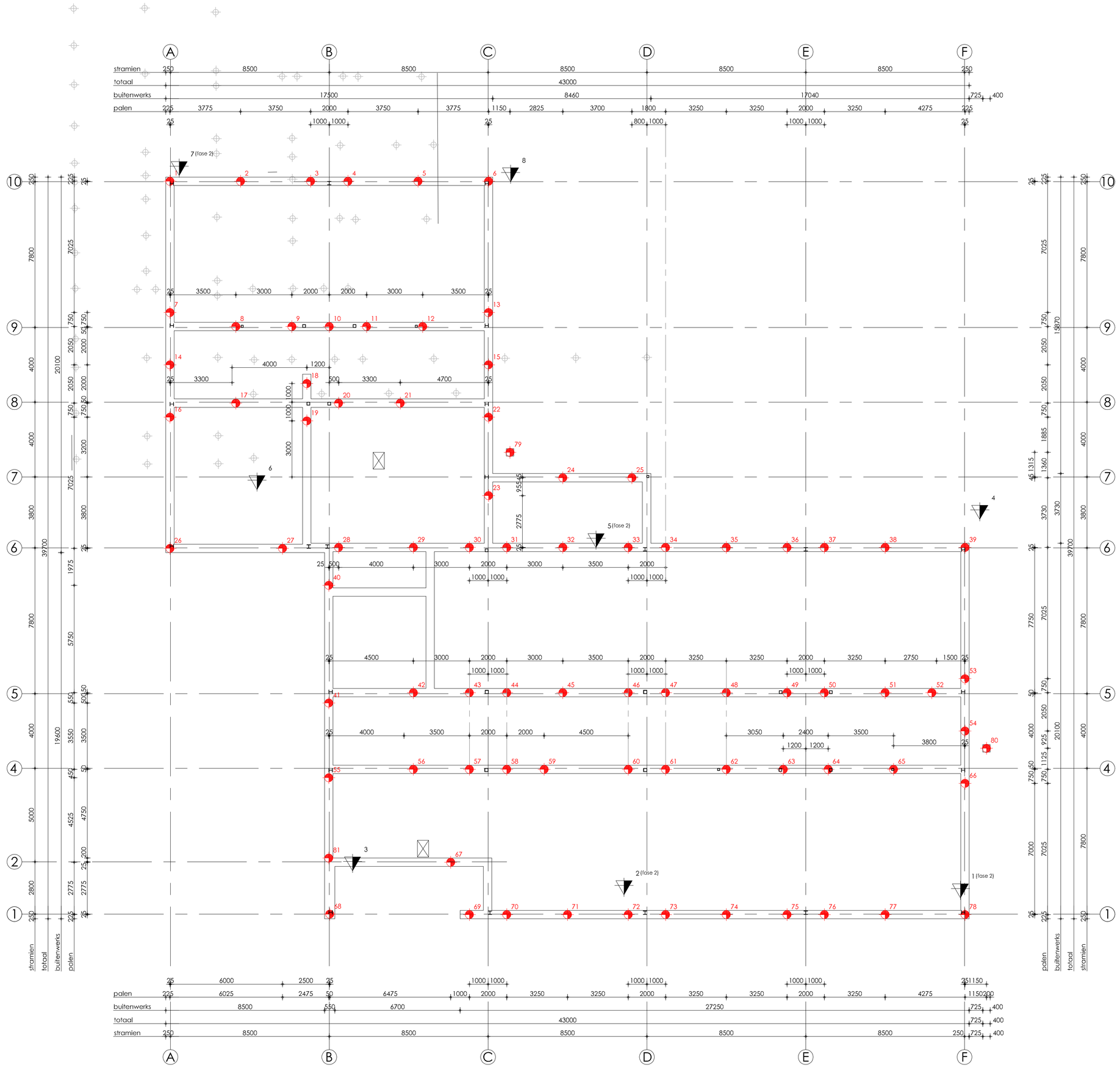

FUNDERINGSPLAN : PALENPLAN

bestaande houten palen lg. 8,500m Ø140mm
met betonopzetter lg. 3,000m Ø280mm

BELANGRIJKE OPMERKINGEN:

- Palenplan indicatief, alleen voor prijsvorming. Op basis van definitief grondonderzoek volgt definitief palenplan.
- Bestaande palen zijn ingetekend voor zover bekend, dit is zeker niet volledig.

Paaldetail:

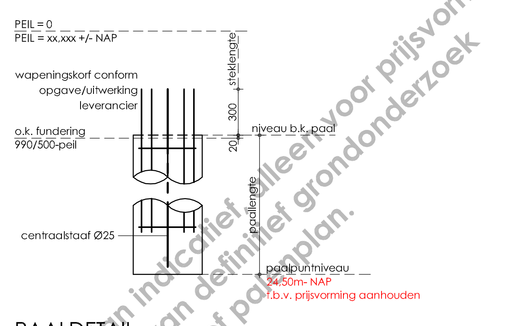

PAALDETAIL

IN DE GROND GEVORMDE, (BEPERKT)GRONDVERWIJDERENDE AVEGAARPAAL

- Berekening palen ter controle indienen bij de constructeur;
- Alle palen bezoetcht meemeten;
- Gekeurde wapening is minimaal benodigd;
- Eventuele extra wapening op te geven door leverancier;
- Alle palen inmeten, en afwijkingen > 50 mm volgens schema aan hoofdconstructeur rapporteren;
- Steklengte paalwapening in de fundering is minimaal 300 mm;
- Voor bepalen paallengte moet PEIL t.o.v. NAP bekend zijn.

Sonderingen:

Sondeerbedrijf: VAN DER STRAATEN
Rapportnummer: 200320
Aantal sonderingen: 4 (nr. 3,4,6 en 8)
Sondering(en) volgens: NEN 5140
Datum: 11-05-2020

Deze serie sonderingen is indicatief. Er zijn nog aanvullende sonderingen nodig.

Heirenvooi:

Algemeen: Paaltype: stalen buispaal — Paallengte: exclusief steklengte

Overige: Palen volgens berekening en tekening van de leverancier en ter controle aan de hoofdconstructeur.
Het berekende paalpuntniveau is gebaseerd op het referentieniveau uit het sondeerrapport.
Peil t.o.v. N.A.P. = ONBEKEND: NADER TE BEPALEN; HEEFT INVLOED OP PAALLENGTE!

LET OP: BIJ ZWART-WIT AFDRUK VAN DE PALENPLAN KUNNEN PALEN SLECHT ZICHTBAAR ZIJN!!

Merk:	Afmeting: [mm]	Aantal: [st.]	Paalpuntniveau: [m t.o.v. NAP]	Afhakniveau: [t.o.v. peil]	Lengte: [m]	Fdmax [kN]	Ftmax [kN]	Md;kop [kNm]
	Ø450?	79	???	970-	???	820	-	-
	Ø450?	2	???	480-	???	820	-	-

Maatvoering:

Maten in mm
Peil t.o.v. N.A.P. =
???? m
Hoogtematen in mm t.o.v.:
peil

Maatvoering is gebaseerd op tekening architect. Maatvoering hulpstaal volgens tekening architect.
Maatvoering architect gaat boven maatvoering constructeur. Verschillen melden aan constructeur.
Maatvoering en constructie bestaand werk in het werk inmeten en controleren.
Ondertekende maatvoering is niet op schaal getekend.
Alle details zijn principedetails.

Cerfix Constructies B.V.
Heinkenszand
Schouwenseweg 9d
4451 HS Heinkenszand
+31 (0) 113 - 564060
Dieksland
Waterloorn 51a
3247 CS Dieksland
+31 (0) 187 - 609658
info@cerfix.nl
www.cerfix.nl
KVK 65286873
BTW NL 855885754B01

Rev.	Omschrijving	Datum	Getek.	Gecontr.
A	BALK TOEGEVOEGD T.B.V. TRAPBORDES	15-09-2020	CJM	RP
0	VOOR OMGEVINGSVERGUNNING / PRIJSVORMING	12-06-2020	PaB	MV

Project:
NIEUWBOUW JULIANASCHOOL AAN DE HINKELENKENSTRAAT 10 TE KRABBENDIJKE ARCHITECT: ROOSROS GOES

Status:
VOOR OMGEVINGSVERGUNNING/PRIJSVORMING

Onderwerp:
FUNDERINGSTEKENING
PALENPLAN EN DETAIL

Opdrachtgever:
Gemeente Reimerswaal / Julianaschool
Oude Plein 1
4416 AK Kruiningen

Werknr: 19-0606
Bladnr: T01
Revisie: A
Datum: 15-09-2020
Schaal: 1:100/20
Formaat: A0
Getekend: P.C. den Braber
Gecontroleerd: R. Pieterse

Bestandsnaam: 19-0606-MODEL

© Copyright Cerfix Constructies B.V. Alle rechten vorbehouden. Niets mag worden gekopiëerd en/of openbaar gemaakt zonder voorafgaande schriftelijke toestemming van Cerfix Constructies B.V.